3 601 E22 0K0

Stand ~~06-03~~
Issue 07-09-03

Fig./Abb. 1

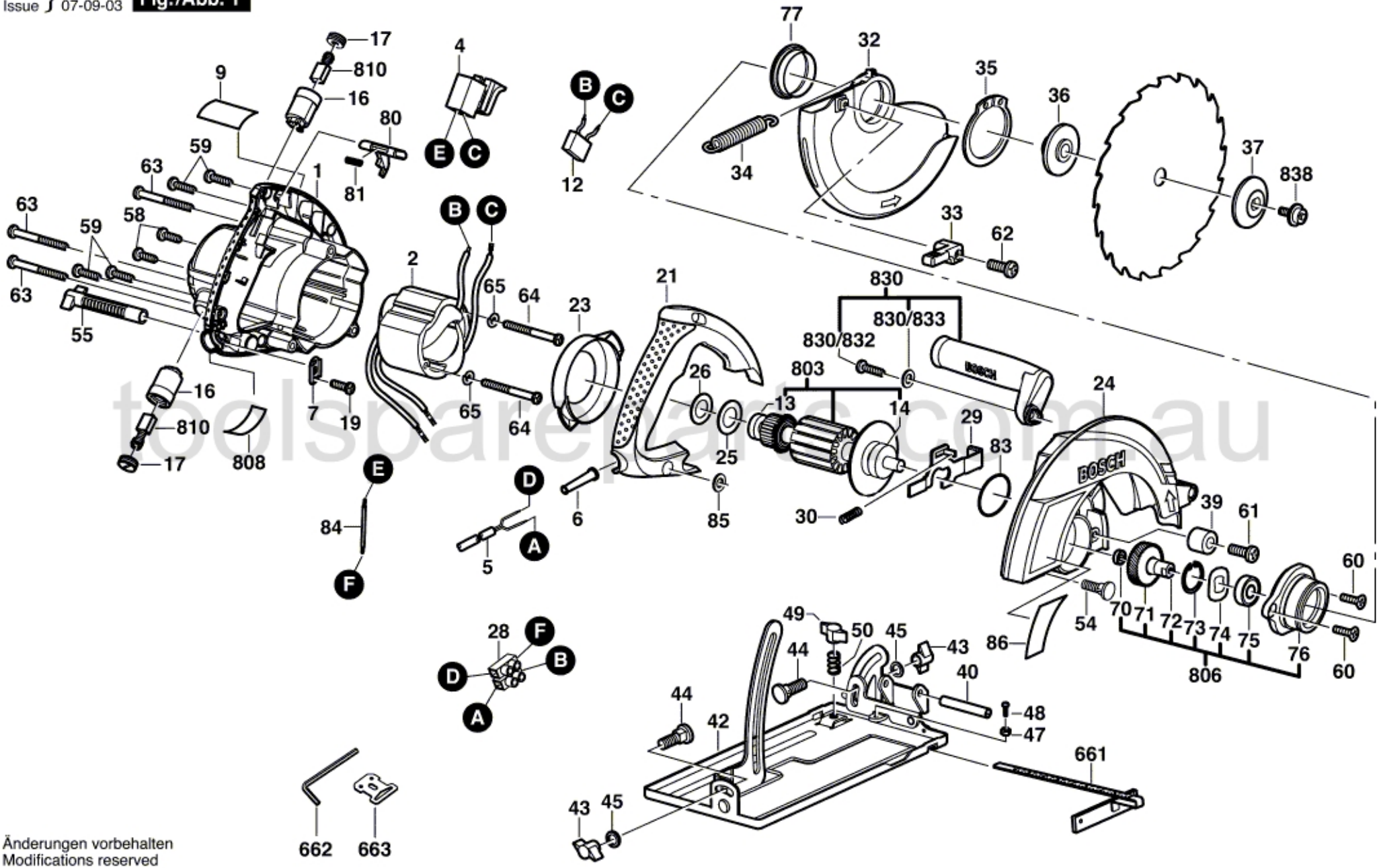

toolspareparts.com.au

Änderungen vorbehalten
Modifications reserved
Modifications réservées
Salvo modificaciones